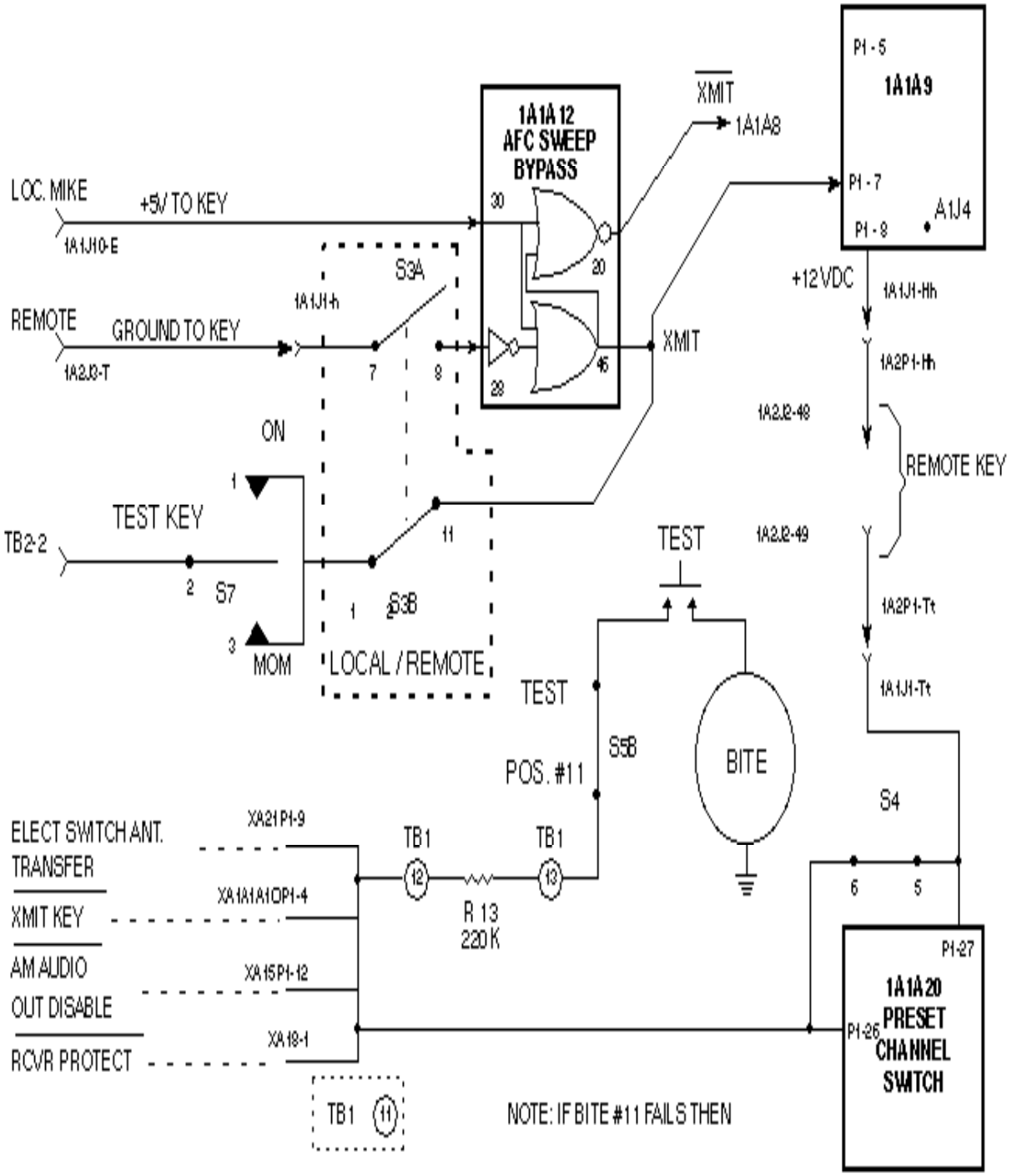

LOS WSC-3 Keyline